参加チーム各位

拝啓　新春の候　貴チームにおかれましてはますますご健勝のこととお喜び申し上げます。平素は何かと御協力を賜り厚く御礼申し上げます。

さて、第２７回唐崎少年サッカー大会唐崎Wカップの要項が出来上りましたので、ご送付いたします。（冊子は当日お渡しします。）

子どもたちの元気な声がグランドに響きわたるその日をスタッフ一同心よりお待ち申し上げます。

敬 具

平成３１年１月吉日

唐崎スポーツ少年団サッカー部
父母の会 会長　富田　直弘

〔ご来場についてのお願い〕

当日はご参加頂きますチーム数が多いため駐車場の混雑が予想されます。

つきましては、**各チーム・車の台数を５台まで**とさせていただきますので、お乗り合わせのうえご来場くださいます様にお願い申し上げます。

当日、正面入口にて駐車券をお渡しします。

再入場の際、及び駐車中は必ず**駐車券をフロントガラス付近に掲示**して下さいます様お願い致します。

（尚、駐車券は２日間使用致しますので無くさない様にお願い致します。）

お問合せは　富田　TEL 090-8383-1365　迄

大 会 要 項

1. 目　　的　　サッカーを志す少年に機会を提供し、併せてサッカーを通じて健全なる少年の育成に努めると共に、サッカー技術の向上と普及発展に努めることを目的とする。

2. 名　　称　　第27回唐崎少年サッカー大会　唐崎Wカップ

3. 主　　催　　唐崎スポーツ少年団サッカー部　父母の会

4. 主　　管　　唐崎スポーツ少年団サッカー部

5. 後　　援　　唐崎学区自治連合会・唐崎学区体育振興会・唐崎スポーツ少年団

6. 協　　賛　　木村屋

7. 日　　程　　2月16日（土）　　予選リーグ　　8：30～

2月17日（日）　　決勝トーナメント　　8：45～

閉会式・表彰　　16：10～　本部前

8. 大会会場　唐崎小学校グランド

9. 参加費　　5，000円

10. 競技方法　① 8人制で行う。

② 参加16チームを4ブロックに分け、予選リーグを行い、各リーグ上位2チームが唐崎Wカップへ、下位2チームがおぼろ池杯へ進出。

③ リーグの順位は勝点（勝3・分1・負0）、得失点差、多得点、抽選（コイントス）の順で決定する。

④ 決勝トーナメントは延長戦は行わず、PK戦（3人）により勝者を決定する。
但し、唐崎Wカップの決勝戦に限り同点の場合は、5分−5分の延長戦(Vゴール方式)を行い、それでも勝敗が決定しない場合は、PK戦（3人）により勝者を決定する。

⑤ 試合時間は、全試合15分ハーフ（15分−5分−15分）とする

⑥ その他、競技規則は、日本サッカー協会競技基準に準ずる。

11. 審　判　① 相互審判をお願いします（対戦表を参照）。

② 服装については、審判服を着用してください。

③ 審判要員がいないチームは、本部迄ご連絡ください。

12. 表　彰　① 唐崎Wカップ　優　勝・・・・表彰状・唐崎Wカップ・記念トロフィー

準優勝・・・・表彰状・記念トロフィー

第３位・・・・表彰状・記念トロフィー

敢闘賞・・・・表彰状・記念トロフィー
（フレンドリー優勝）

② おぼろ池杯　優　勝・・・・表彰状・記念盾

準優勝・・・・表彰状・記念盾

第３位・・・・表彰状・記念盾

敢闘賞・・・・表彰状・記念盾
（フレンドリー優勝）

③ 優秀選手賞　各チーム１名（監督推薦による）

13. 注意事項　① バックネット裏での練習は禁止します。

② 駐車は係員（育成会・保護者）の指示に従ってください。

③ 一日目のうどんは所定の場所でお召し上がり下さい。

第27回　唐崎少年サッカー大会

唐　崎　W　カ　ッ　プ

Aブロック

	ＡＳ石山	西野	栗東	金城	勝	分	負	勝点	得点	失点	差	順位
ＡＳ石山												
西野												
栗東												
金城												

Bブロック

	レーク	守山	おおの	大原	勝	分	負	勝点	得点	失点	差	順位
レーク												
守山												
おおの												
大原												

Cブロック

	藤尾	河西	ファルコン	信楽	勝	分	負	勝点	得点	失点	差	順位
藤尾												
河西												
ファルコン												
信楽												

Dブロック

	花山	鷲峰	老上	唐崎	勝	分	負	勝点	得点	失点	差	順位
花山												
鷲峰												
老上												
唐崎												

唐崎Wカップ　予選リーグ対戦表

試合時間		αコート（校舎側）			審　判
①	8:30	AS石山	ー	西　野	本部
②	9:10	レーク	ー	守　山	AS石山
③	9:50	栗　東	ー	金　城	レーク
④	10:30	おおの	ー	大　原	本部
⑤	11:10	AS石山	ー	栗　東	おおの
⑥	11:50	レーク	ー	おおの	栗　東
⑦	12:30	藤　尾	ー	ファルコン	本部
⑧	13:10	花　山	ー	老　上	本部
⑨	13:50	AS石山	ー	金　城	老　上
⑩	14:30	守　山	ー	おおの	金　城
⑪	15:10	藤　尾	ー	信　楽	守　山
⑫	15:50	花　山	ー	鷲　峰	本部

試合時間		βコート（プール側）			審　判
①	8:30	藤　尾	ー	河　西	本部
②	9:10	花　山	ー	唐　崎	藤　尾
③	9:50	ファルコン	ー	信　楽	花　山
④	10:30	鷲　峰	ー	老　上	信　楽
⑤	11:10	西　野	ー	金　城	本部
⑥	11:50	守　山	ー	大　原	西　野
⑦	12:30	河　西	ー	信　楽	大　原
⑧	13:10	鷲　峰	ー	唐　崎	河　西
⑨	13:50	西　野	ー	栗　東	鷲　峰
⑩	14:30	レーク	ー	大　原	ファルコン
⑪	15:10	河　西	ー	ファルコン	本部
⑫	15:50	老　上	ー	唐　崎	本部

唐　崎　W　カ　ッ　プ

2019年2月17日（日）　唐崎小学校αコート

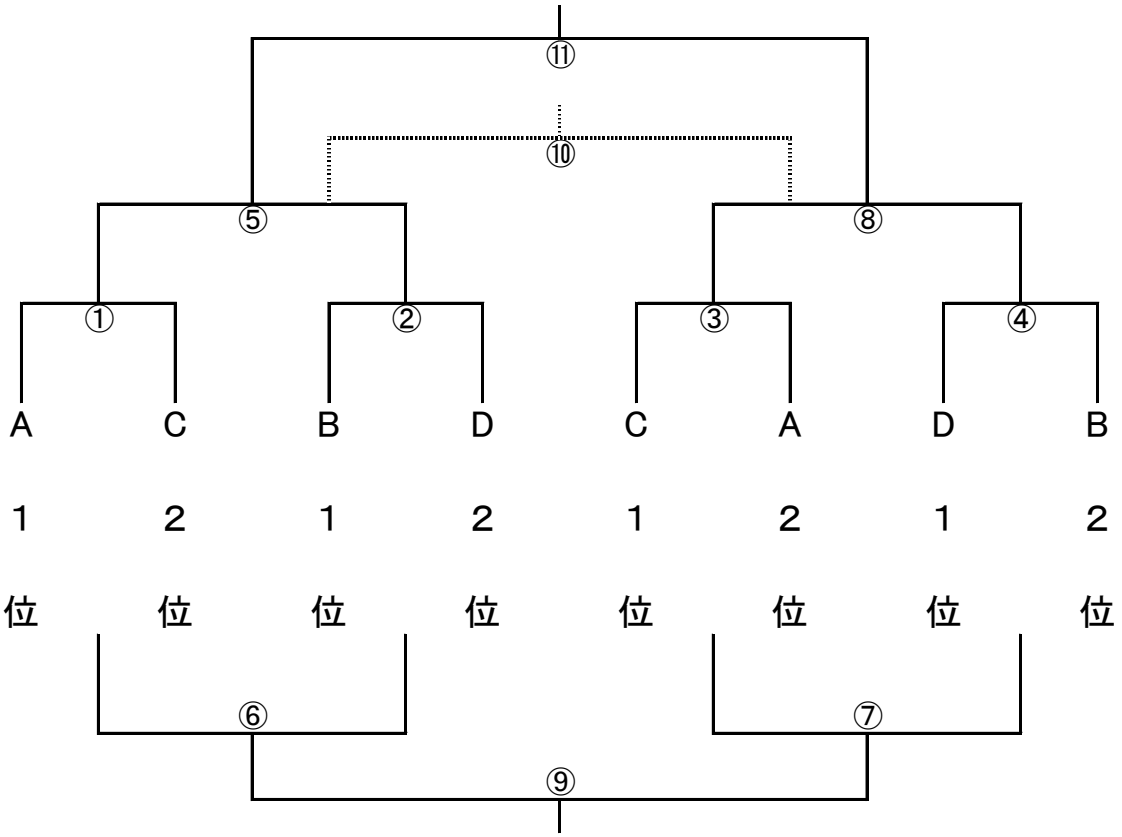

試合時間		α　コート（校舎側）			審　判
①	8:45	A　1　位	—	C　2　位	本　部
②	9:25	B　1　位	—	D　2　位	①　勝
③	10:05	C　1　位	—	A　2　位	②　勝
④	10:45	D　1　位	—	B　2　位	③　勝
⑤	11:25	①　勝	—	②　勝	④　勝
⑥	12:05	①　負	—	②　負	⑤　勝
⑦	12:45	③　負	—	④　負	⑥　勝
⑧	13:25	③　勝	—	④　勝	⑦　勝
⑨	14:05	⑥　勝	—	⑦　勝	⑧　勝
⑩	14:45	⑤　負	—	⑧　負	⑨　勝
⑪	15:25	⑤　勝	—	⑧　勝	本　部

お ぼ ろ 池 杯

2019年2月17日（日） 唐崎小学校βコート

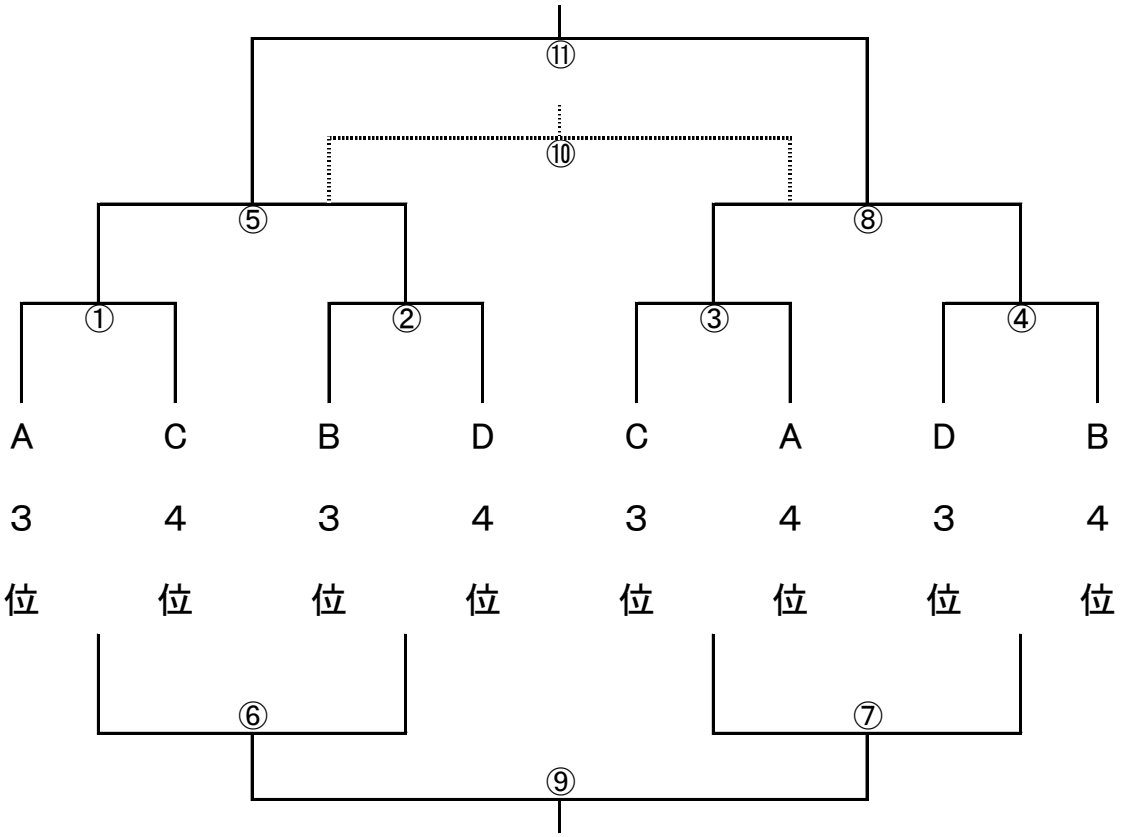

試合時間		β コート（プール側）			審 判
①	8:45	A 3 位	—	C 4 位	本 部
②	9:25	B 3 位	—	D 4 位	① 勝
③	10:05	C 3 位	—	A 4 位	② 勝
④	10:45	D 3 位	—	B 4 位	③ 勝
⑤	11:25	① 勝	—	② 勝	④ 勝
⑥	12:05	① 負	—	② 負	⑤ 勝
⑦	12:45	③ 負	—	④ 負	⑥ 勝
⑧	13:25	③ 勝	—	④ 勝	⑦ 勝
⑨	14:05	⑥ 勝	—	⑦ 勝	⑧ 勝
⑩	14:45	⑤ 負	—	⑧ 負	⑨ 勝
⑪	15:25	⑤ 勝	—	⑧ 勝	本 部